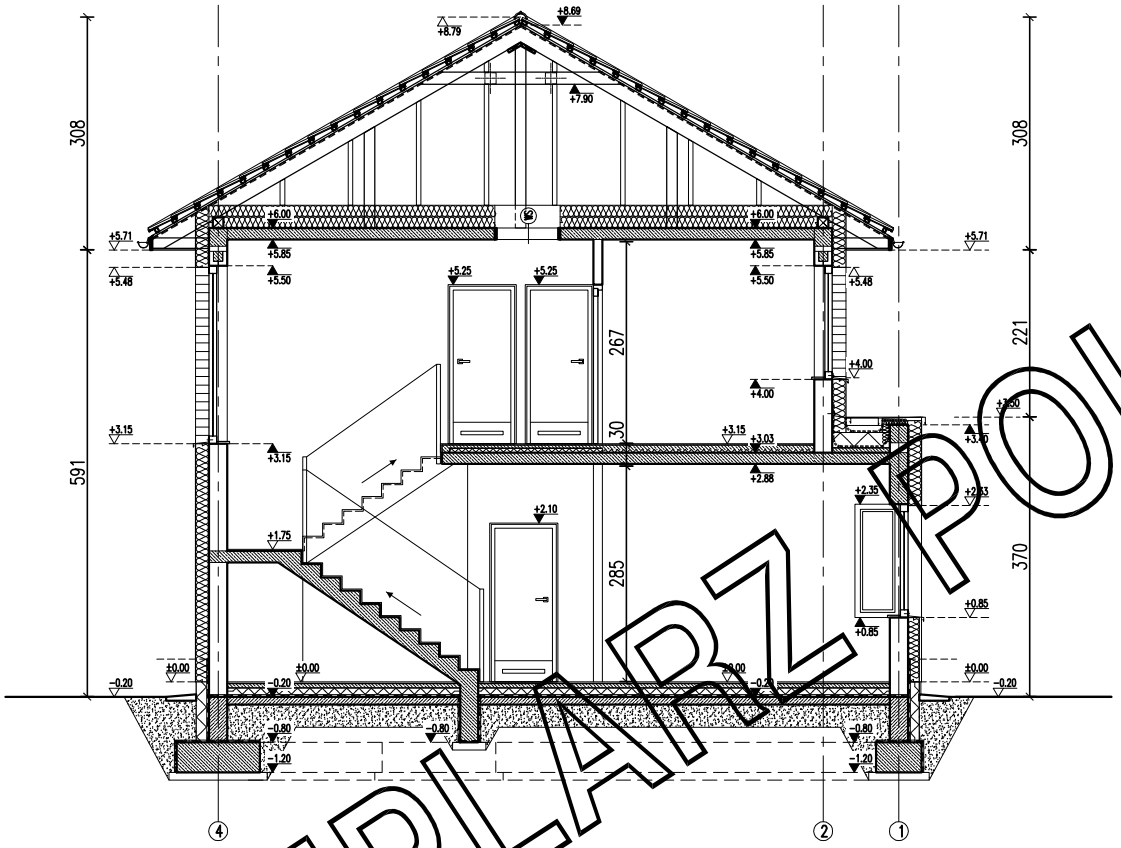

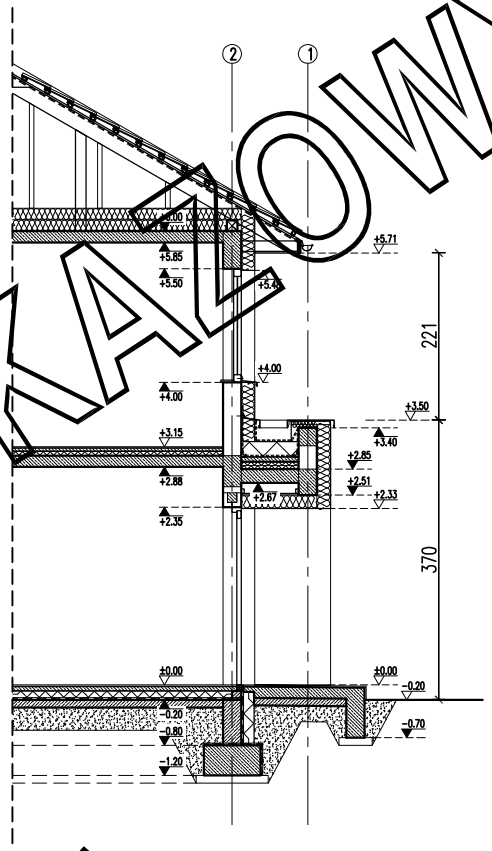

EGZEMPLARZ POKAZOWY

EGZEMPLARZ POKAZOWY

CHRONIONY PRAWEM AUTORSKIM

NIE MOZE BYĆ SPRZEDAWANY

ORAZ STANOWIĆ LEGALNEJ PODSTAWY

POZWOLENIA NA BUDOWE I INNYCH DECYZJI

Powielanie i kopiowanie bez zezwolenia zabronione

Ustawa z dn: 4 lutego 1994r. (t.jedn. Dz.U. z 2000r. Nr.80 poz.904

Pieczątka znajduje się na wszystkich stronach dokumentacji

PRZEKRÓJ B–B–C–C		SKALA 1:100
PROJEKT MURATOR	Wzorcowy	
OBIEKT	BUDYNEK MIESZKALNY JEDNORODZINNY	
ADRES BUDOWY		
AUTOR PROJEKTU	mgr inż. arch. Ewa Dziewiątowska upr.nr BŁ/PdO/0004/2004	PODPIS
AUTOR ADAPTACJI		PODPIS
WM murator PROJEKT	W.M. MURATOR PROJEKT Sp. z o.o.	BRANŻA ARCH. NR RYS A6

A104G2 31.05.2021